Indigo200 系列数据处理单元

适用于维萨拉 Indigo 兼容探头

功能

- 数据处理单元 USB-C 端口支持使用通用 USB 电缆连接到维萨拉 Insight PC 软件
- 数字和图形彩色显示屏（针对模拟型号提供可选的不带显示屏的款式）
- IP65 外壳
- 24 V AC/DC 电源输入
- Indigo201：3 个模拟输出（mA 或 V）
- Indigo202：RS-485，带有 Modbus® RTU
- 2 个可配置的继电器

维萨拉 Indigo200 系列数据处理单元是一种主机设备，它显示来自维萨拉 Indigo 兼容探头的测量值，同时也可通过模拟信号、Modbus RTU 通信或继电器将这些测量值传输到自动化系统。

适用于维萨拉 Indigo 兼容探头的数据处理单元

- HMP 系列湿度和温度探头 HMP1、HMP3、HMP4、HMP5、HMP7、HMP8、HMP9
- TMP1 温度探头
- DMP 系列露点探头 DMP5、DMP6、DMP7、DMP8
- GMP250 系列 CO_2 探头 GMP251、GMP252
- HPP270 系列汽化过氧化氢探头 HPP271、HPP272
- MMP8 油中水分探头

Indigo200 系列数据处理单元是适用于现有及未来的维萨拉 Indigo 兼容探头的即插即用主机设备。该主机设备带有彩色显示屏，可查看数字和图形测量值；Indigo201 还提供不带显示屏的型号，这类型号使用 LED 指示灯进行通知。

维萨拉 Indigo 兼容探头可直接连接到该主机设备，也可以使用电缆连接 Indigo200 和探头。

Indigo200 外壳表面光滑，易于清洁。它也耐受灰尘和大多数化学品（如 H_2O_2 和酒精类清洁剂）。

为实现对组态配置和监测选项的便捷访问，Indigo200 数据处理单元可以通过自身的 USB-C 端口，使用带有 USB-C 接头的通用 USB 电缆连接到维萨拉 Insight PC 软件。

使用 Insight PC 软件，您可以轻松配置主机设备和与其连接的探头。Insight PC 软件还提供临时查看测量数据和诊断信息的选项。

有关 Indigo 数据处理单元和 Indigo 产品系列的更多信息，请参见 www.vaisala.com/indigo。

技术数据

常规版本

- 彩色显示屏（Indigo201：也可选择不带显示屏的款式）
- 使用 USB 连接到维萨拉 Insight PC 软件，实现对组态配置和监测选项的便捷访问。

Indigo 兼容探头

测量类型	探头型号
湿度和温度	HMP1、HMP3、HMP4、HMP5、HMP7、HMP8、HMP9
温度	TMP1
露点	DMP5、DMP6、DMP7、DMP8
二氧化碳	GMP251、GMP252
气化过氧化氢	HPP271、HPP272
油中水分	MMP8

工作环境

工作温度	带显示屏 −20 … +60 °C 不带显示屏 −40 … +60 °C
储存温度	−40 … +70 °C
化学物质耐受性	清洁时短期曝露： · H_2O_2（6000 ppm，无冷凝） · 酒精类清洁剂（如乙醇和异丙醇 IPA）（最大浓度为 70%）
IP 防护等级	IP65[1]
室内/室外使用	室内使用

1) 请注意，仅在使用电缆格兰头接线选件，并且数据处理单元背面的带可穿透密封件的走线口保持完好时，IP65 防护等级才有效。有关 Indigo200 接线选件的更多信息，请参阅用户文档。

输入和输出

Insight PC 软件配置访问 [1]	数据处理单元上的 USB-C 端口（与通用 USB 电缆兼容）
电源输入	15–30 V DC [2] 24 V AC ±10% 50/60 Hz
继电器触点 x 2	最大切换电流 1 A 最大开关电压 40 V DC/28 V AC
Indigo201 型号	
三个模拟输出（电源或电流）	电压：0–1 V，0–5 V，0–10 V，1–5 V，量程可扩展，最小负载 1 kΩ 电流：4–20 mA，0–20 mA，量程可扩展，最大负载 500 Ω
20 °C 时模拟输出的准确度	0–10 V 和 0–20 mA 满量程的 ±0.1 %
Indigo202 型号	
数字通信	RS-485，Modbus RTU

1) 您可在 www.vaisala.com/insight 获取适用于 Windows® 的维萨拉 Insight 软件。
2) 与 HMP7 探头搭配使用时，所需的最小电源输入为 18 V DC。

合规性

电磁兼容性 (EMC)	EN 61326-1，工业环境
合规标志	CE,RCM

机械规格

外壳防护等级	PC/ABS 塑料
显示窗口材料	特殊处理的有机玻璃
连接螺钉端子	26–20 AWG
Weight（权重）	402 g
尺寸（高 × 宽 × 厚）	149 × 135 × 43 mm

备件和配件

USB-C 连接电缆（2 m，Type-C 转 Type-A，用于 Insight PC 软件访问）[1]	273956
探头连接电缆，1 m	INDIGOCABLE1M
探头连接电缆，兼容 H_2O_2，1 m	INDIGOCABLEHD1M5
探头连接电缆，3 m	INDIGOCABLE3M
探头连接电缆，兼容 H_2O_2，3 m	INDIGOCABLEHD3M
探头连接电缆，5 m	INDIGOCABLE5M
探头连接电缆，兼容 H_2O_2，5 m	INDIGOCABLEHD5M
探头连接电缆，10 m	INDIGOCABLE10M
探头连接电缆，兼容 H_2O_2，10 m	INDIGOCABLEHD10M
带欧标/美标/英标/澳标插头的通用电源	INDIGOPOWER24VSP

1) 请注意：默认情况下，Indigo200 不包含 USB-C 电缆。您也可以使用通用 USB-C 电缆（Type-C 转 Type-A）。

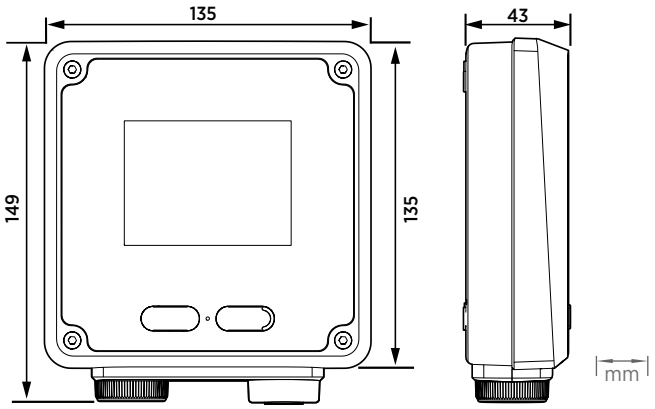

Indigo200 系列尺寸

VAISALA

www.vaisala.com

维萨拉出版 | B212550ZH-B © 维萨拉 2024

保留所有权利。所有徽标和/或产品名称均为 Vaisala 或其单独合作伙伴的商标。严格禁止对本文档中包含的信息的任何复制、转让、分发或存储。所有规格（包括技术规格）如有变更，恕不另行通知。